第24回JABA埼玉県会長杯

日　　程：10月15日･16日･18日
　　予備日　10月23日(岩槻川通公園野球場)

場　　所：Ⓐ 市営浦和球場
　　Ⓑ さいたま市営岩槻川通公園野球場
　　Ⓒ 行田市総合公園球場
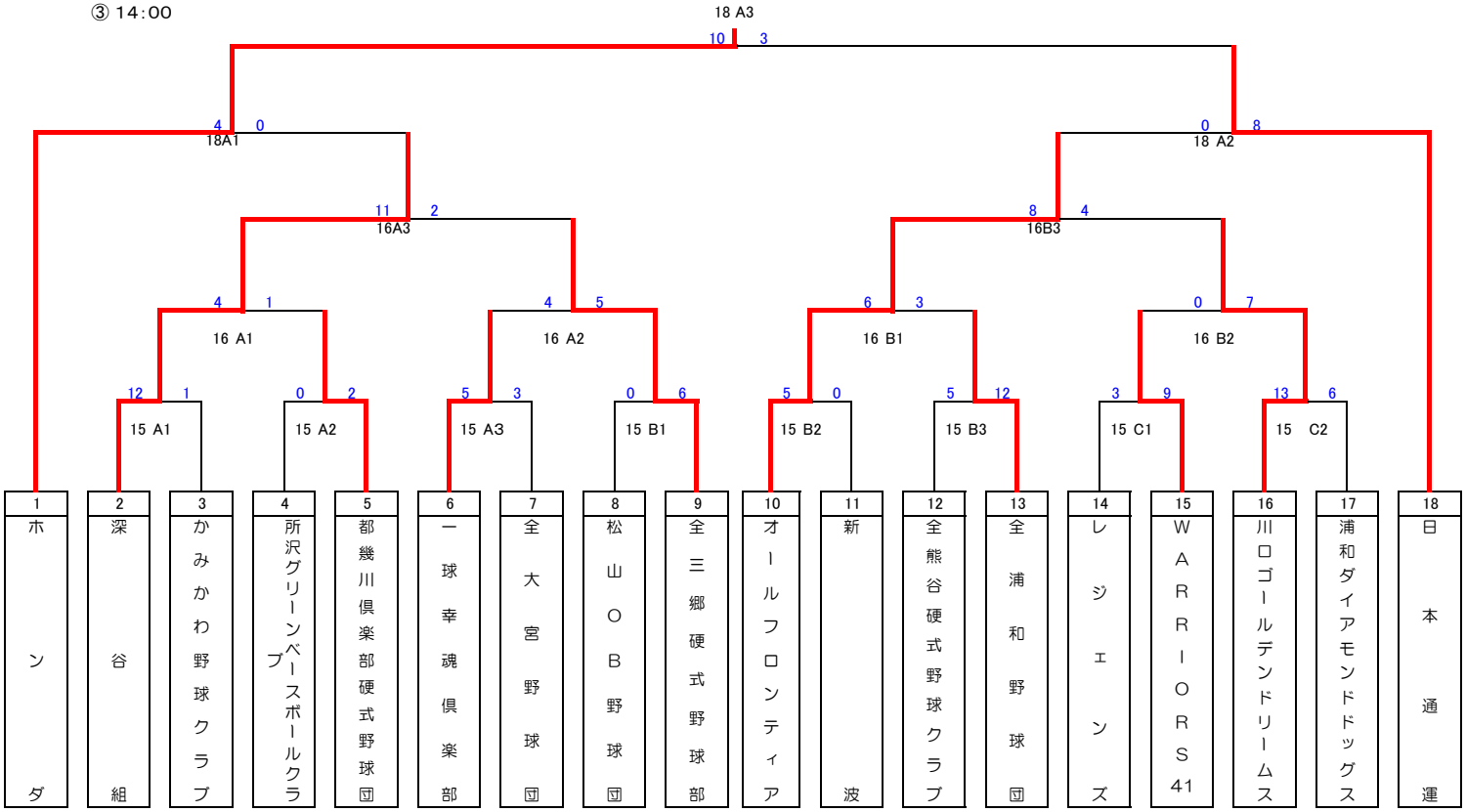
開始時間：① 9:00
　　② 11:30
　　③ 14:00